MARENO
ENJOY YOUR KITCHEN

ALI GROUP

FAMIGLIA

NUOVA PROTAGONISTA 90

MODELLO

NC9FG8G32

SEZIONE

CUCINE GAS

CODICE

CR0590080

DESCRIZIONE

CUCINA A GAS 4 FUOCHI CON FORNO GAS

CARATTERISTICHE GENERALI

Cucina monoblocco, piano di cottura a gas realizzato in acciaio inox AISI 304. Piano stampato con spessore 20/10, predisposto per l'unione di testa e per il montaggio dell'accessorio colonnina acqua. Apparecchiatura composta da n° 4 bruciatori principali con potenza massima di n°4 da 6 kW, fissati ermeticamente al piano. Regolazione continua della potenza da 1,6 a 6 kW, tramite rubinetto di sicurezza con termocoppia. Accensione del bruciatore principale tramite bruciatore pilota permanente a basso consumo (170 W). Bruciatore pilota e termocoppia sono collocati sotto il corpo del bruciatore principale, protetti da urti accidentali ed eventuali traboccamenti. Piano con angoli raggiati per una migliore pulizia, dotato di griglie in ghisa smaltate RAAF (resistenti agli acidi, agli alcali e alla fiamma). Forno a gas GN 2/1 dotato di valvola termostatica per una regolazione della temperatura da 50°C a 300°C. Bruciatore a fiamma stabilizzata completo di fiamma pilota, termocoppia di sicurezza ed accensione piezoelettrica. Camera di cottura in acciaio inox di dimensioni 575x700x300h mm. Potenza forno 8 kW. Suola forno in ghisa. Controporta forno in acciaio inox con tenuta a labirinto. Apparecchiatura dotata di piedini regolabili in altezza in acciaio inox. Grado di protezione IPX5.



DATI TECNICI

Dimensioni		Dim. interne forno mm.:	575x700x300h
Larghezza mm.:	800	Capacità forno:	2 x GN 2/1
Profondità mm.:	900	Potenza forno kW.:	8 kW
Altezza mm.:	870	Nr. zone di cottura:	4 x 6 kW
Peso kg.:	150.00	Dim. piastra cott. mm.:	
Volume m³:	0.90	Dim. zone cottura mm.:	
Alimentazione el..:		Nr. vasche:	
Potenza Gas kW.:	32.00	Dim. vasche:	
Potenza El. kW.:		Capacità vasca lt.:	

FAMIGLIA

NUOVA PROTAGONISTA 90

MODELLO

NC9FG8G32

SEZIONE

CUCINE GAS

CODICE

CR0590080

DESCRIZIONE

CUCINA A GAS 4 FUOCHI CON FORNO GAS

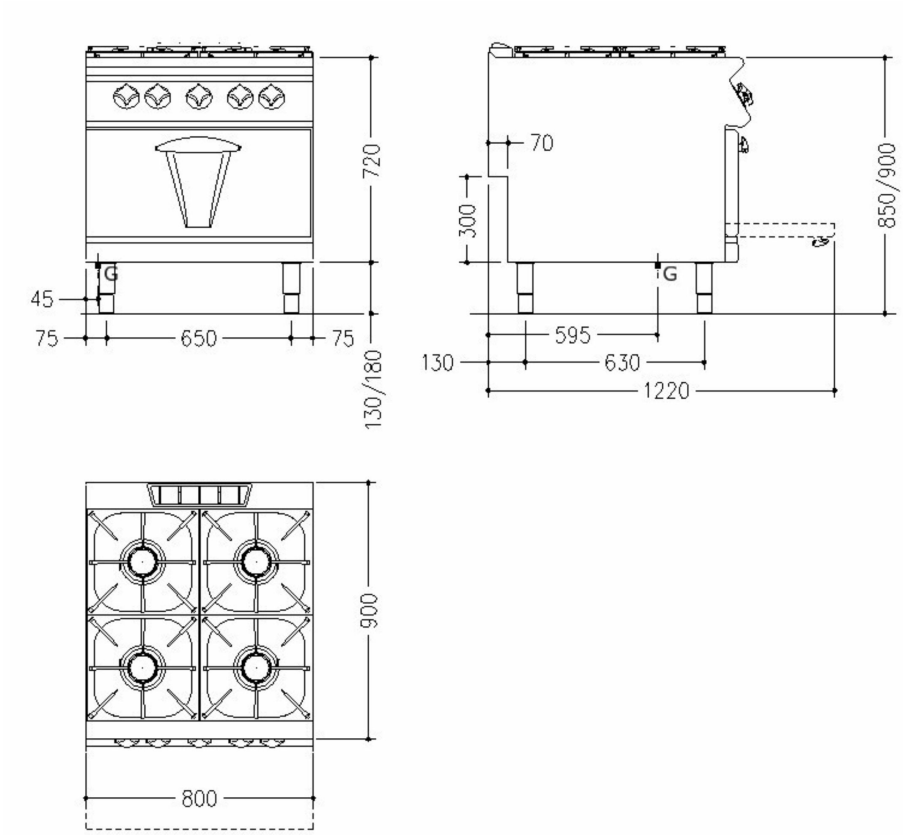

LEGENDA

(E) Arrivo elettrico 1:

(E) Arrivo elettrico 2:

(G) Arrivo gas: Ø1/2"- H=200mm

(AD) Arrivo acqua addolcita:

(AF) Arrivo acqua fredda:

(AC) Arrivo acqua calda:

(S) Uscita scarico:

(FR) In e out freon:

(V) Vapore: